65/57S
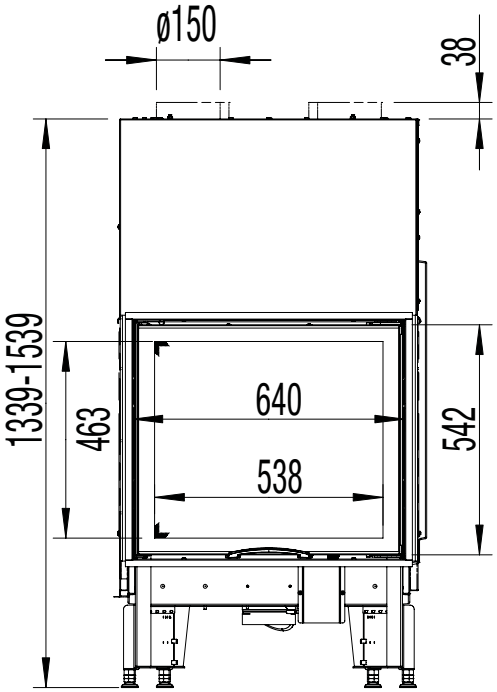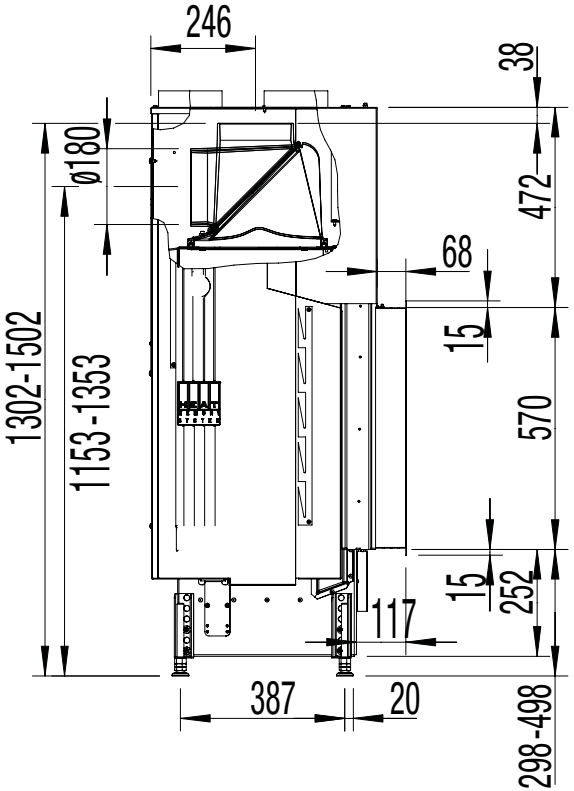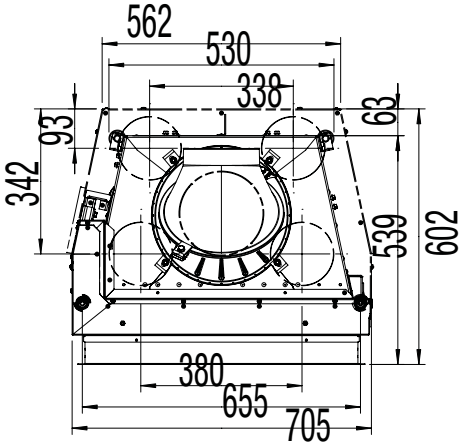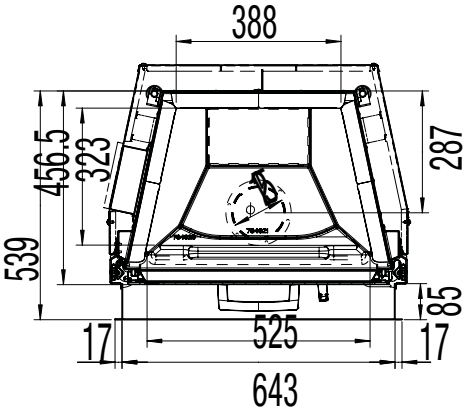
gerade / flat / droit / prosty