ARTEMIS 570
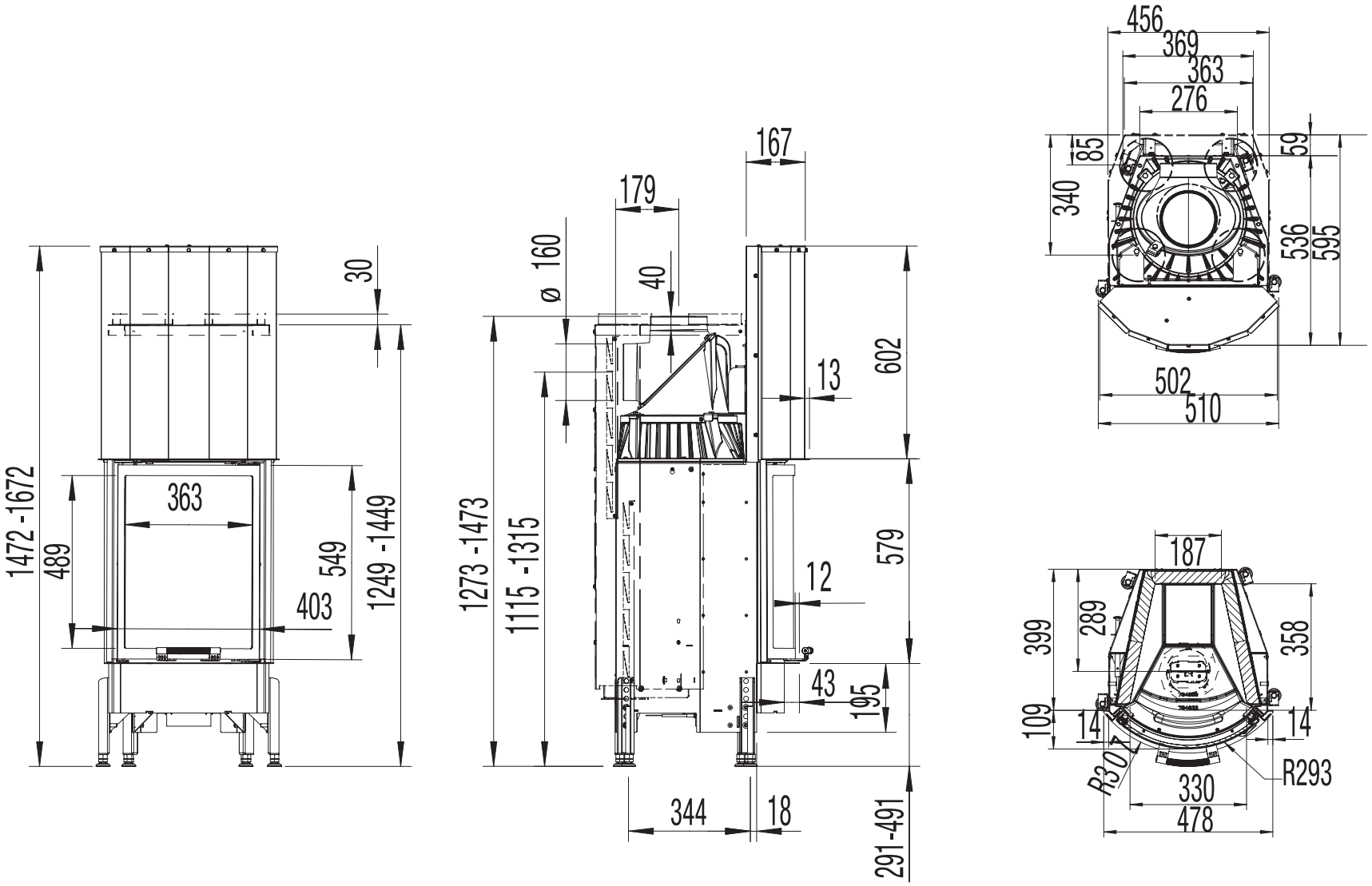
rund / round / cintré / półokrągły