PERSEUS 510
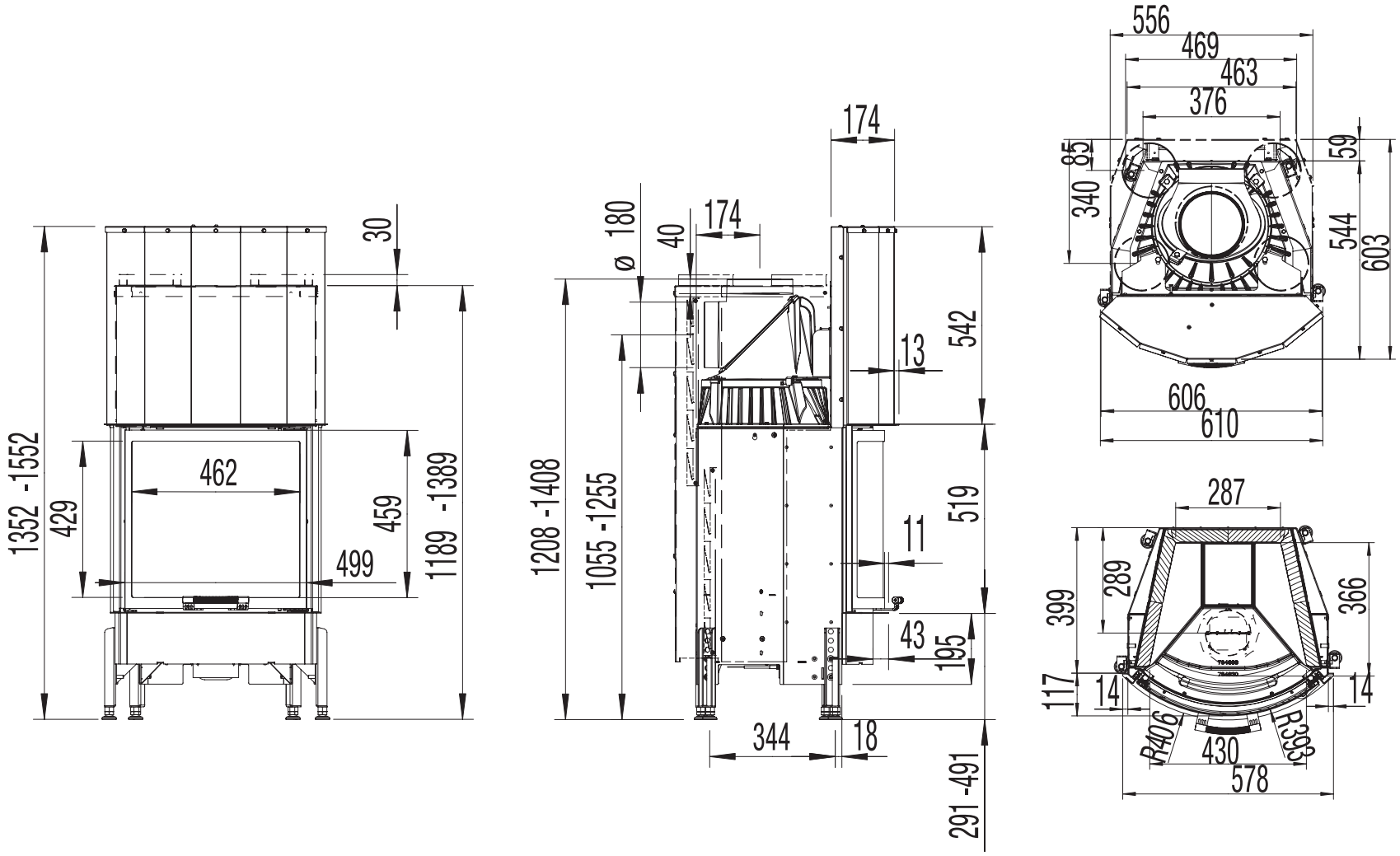
rund / round / cintré / półokrągły